Toyota Hilux 2015/ 2012

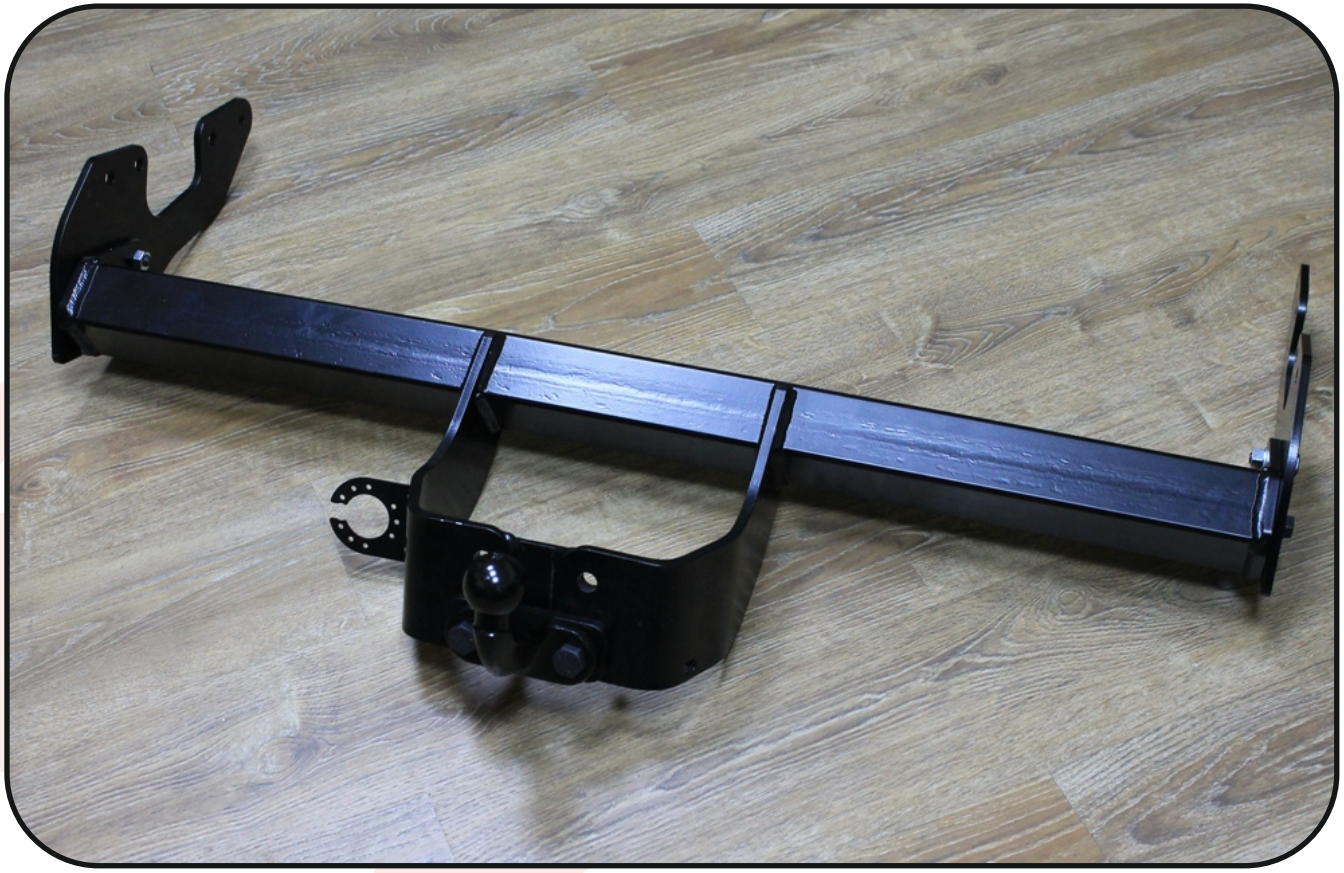

Фаркоп арт. **TOYHILUX15-21F, TOYHILUX12-13F**

120 мин.

Добровольная сертификация

Товар сертифицирован
ТУ 4541-001-76459284-2008

www.tcc-tuning.ru info@tcc-tuning.ru

TOYOTA Hilux 2015/2012
фаркоп

Схема установки

арт. **TOYHILUX15-21F**
TOYHILUX12-13F

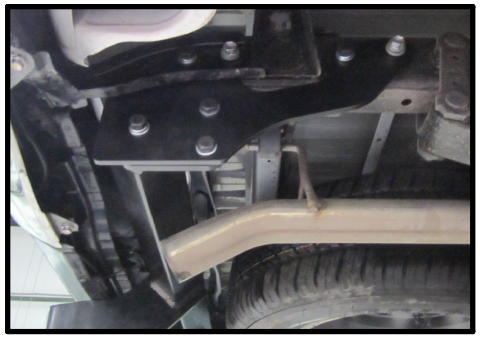

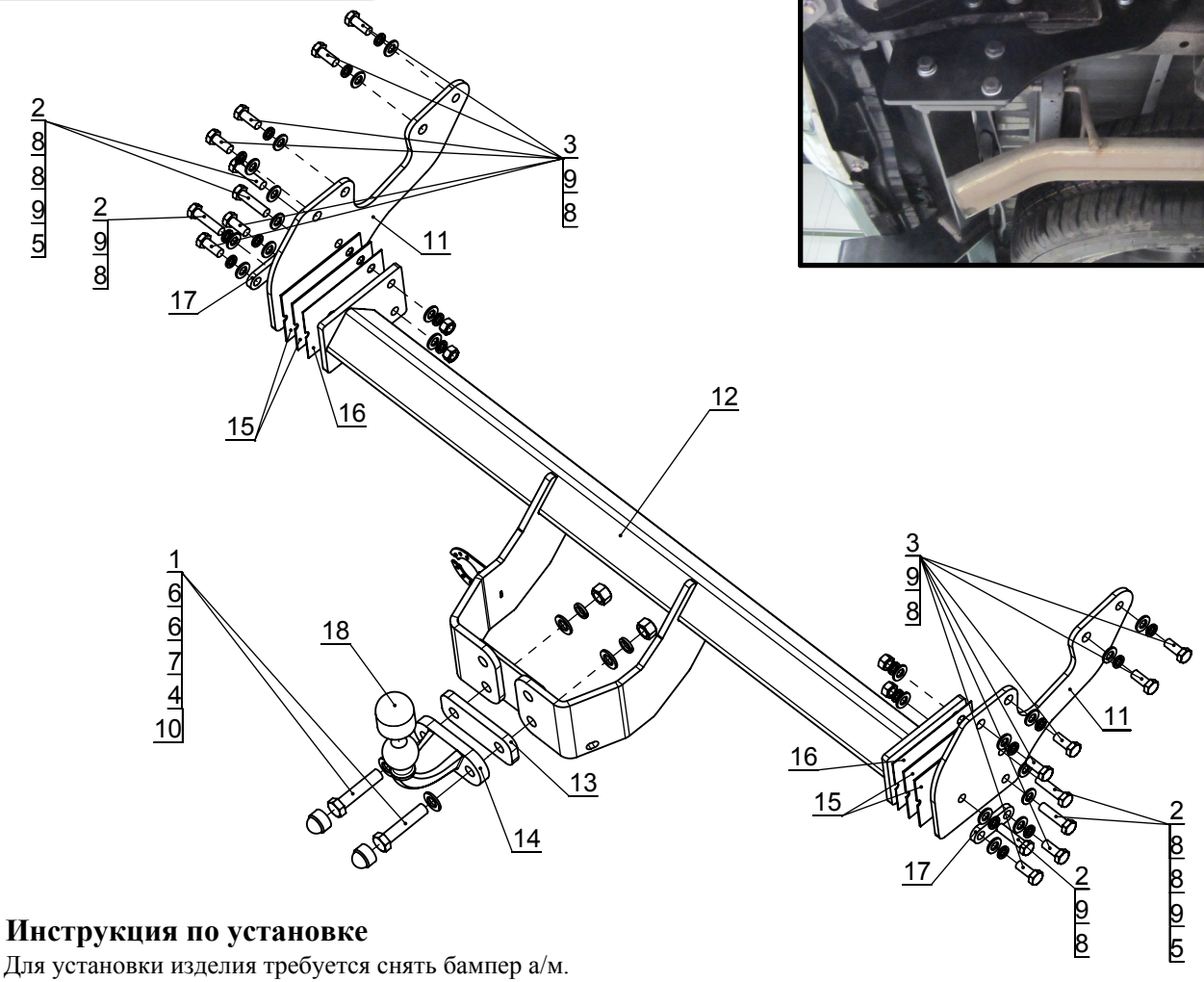

Комплектация товара

Фаркоп	1 к-т.
Монтажный комплект	1 шт.
Инструкция по установке	1 шт.
Рекомендации по уходу, гарантийный талон	1 шт.

Спецификация
(монтажный комплект)

Поз.	Наименование	**Кол-во**
1	Болт М16х75	2
2	Болт М12х1,25х50	6
3	Болт М12х1,25х30	12
4	Гайка М16 ГОСТ 5927-70	2
5	Гайка М12х1,25	4
6	Шайба 16	4
7	Шайба гровер 16	2
8	Шайба 12	22
9	Шайба гровер 12	18
10	Колпачек на гайку ТРД16	2
11	Монтажная пластина	2
12	Основание	1
13	Пластина 52х140	1
14	Шар	1
15	Доборная пластина 2мм	4
16	Доборная пластина 1мм	2
17	Пластина 26х75	2
18	Колпачек на шар	1
19	Комплект электропроводки	1

Инструкция по установке

1. Для установки изделия требуется снять бампер а/м.
2. Для установки изделия установите монтажные пластины поз.11 с помощью болтов поз.3 в штатные отверстия.
3. Установите основание поз.12, подложив, при необходимости, между кронштейнами поз.11 и основанием поз.12 доборные пластины поз.15 и 16 .
4. Установите шар поз.14 на основание поз.12 подложив под него пластину поз.13.
5. Установите пластины поз.17 под кронштейны крепления бампера для выравнивания плоскости, заменив штатные болты на болты поз.3.
6. Установите обратно бампер.
7. Подключить электрику.

Дата упаковки:

Назначение:
Тягово-сцепное устройство предназначено для шарнирной сцепки легкового автомобиля с буксировочным прицепом.
Устройство обеспечивает сцепку легкового автомобиля с прицепами различных марок.
Допустимая полная масса прицепа - 2500 кг.
Вертикальная нагрузка на шар - 100 кг.

Эксплуатация, ТО, требования безопасности:
Не допускается буксировка прицепов со скоростью более 80 км/час.
Технической обслуживание изделия заключается в периодическом осмотре, подтяжке болтовых соединений, смазке сцепного шара любой консистентной смазкой непосредственно перед зацеплением прицепа.
Рекомендуется использовать прилагаемый колпачок для защиты сцепного шара без зацепленного прицепа.
Регламентные работы выполнять по единым регламентам автомобиля.
Подтяжку болтовых соединений и проверку геометрии сцепного шара изделия проводить при техническом обслуживании автомобиля.
При установке и техническом обслуживании необходимо соблюдать требования техники безопасности для соответствующих работ.

Гарантийные обязательства:
ООО «ПК«Тюнинг» гарантирует безотказную работу изделия в течение 12 месяцев со дня продажи, при условии его эксплуатации в полном соответствии с настоящим руководством.
Предприятие не несет ответственности за безопасность и надежность работы изделия при внесении потребителем изменений в его конструкцию.
Рассмотрение претензий к продукции производится при наличии отметки о продаже, заверенной штампом организации, продавшей изделие, и подписью продавца.
Наклейку с серийным номером и паспорт предприятия-изготовителя сохранять до окончания гарантийного срока.