ФАРКОП "LEADER" V203-A
Схема сборки

Поз.	ОБОЗНАЧЕНИЕ	К-во
1	Балка ТСУ	1
2	Кронштейн левый	1
3	Кронштейн правый	1
4	Прокладка шара	2
5	Подрозетник тип А	1
6	Шар SH14A	1
7	Болт M12x35	4
8	Болт M12x40	2
9	Болт M12x35 штатный	4
10	Болт M12x90	2
11	Гайка M12(с.контр.)	4
12	Гровер d 12	4
13	Шайба d 12	9

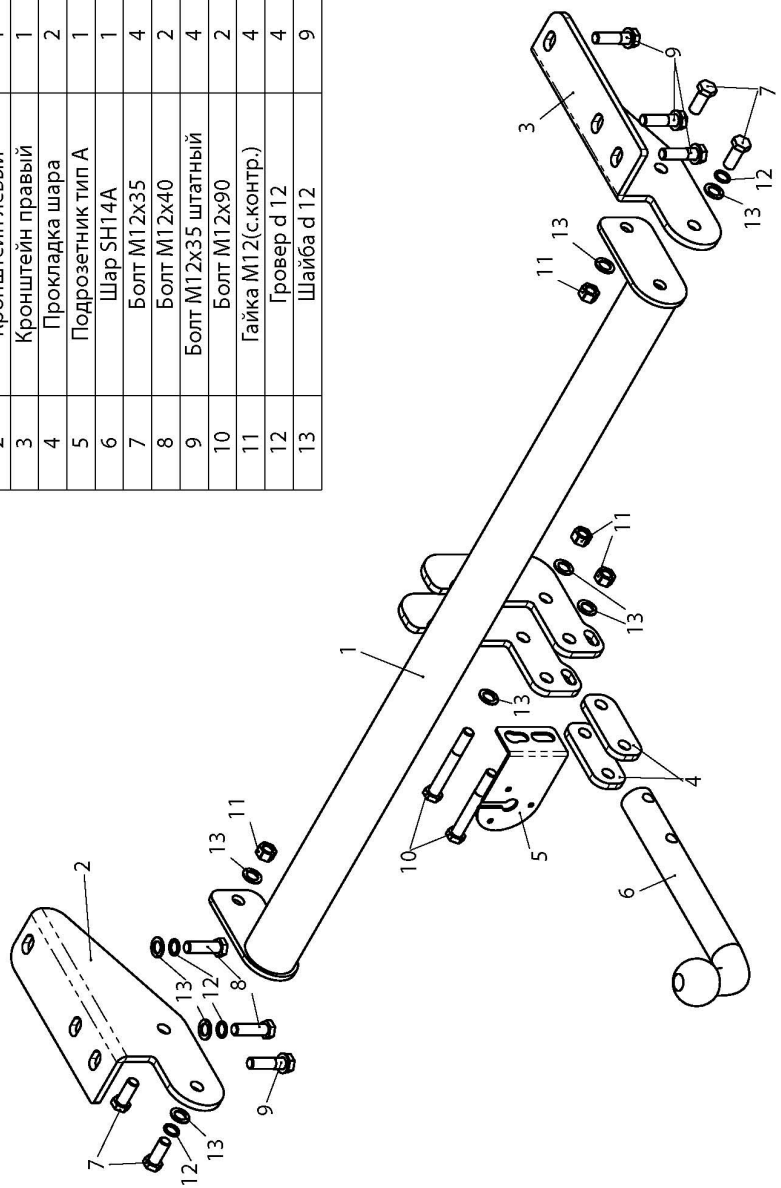

(V203-A)	Артикул	D(кН)	S(кг)	T(кг)	C(кг)
VOLVO XC 90 2006 – ... г.в.	**V203-A**	**9,5**	**75**	**2770**	**1500**

D = g* TC/T+C *(горизонтальная сила, действующая между тягачом и прицепом)*
S — *статическая вертикальная нагрузка на шар ТСУ*
T — *технически допустимая масса тягача*

C — масса, *передаваемая на грунт осью или осями прицепа с центрально расположенной осью, когда он сцеплен с тягачом и загружен до технически допустимой максимальной массы*

Тягово-сцепное устройство **(V203-A) для VOLVO XC90 2006-... г.в.** предназначено для сцепки легкового автомобиля с буксируемым прицепом полной массой ***до 1500 кг***, скорость автопоезда *не должна превышать* ***80 км/час***.

Технические характеристики ТСУ соответствуют **ГОСТ Р 41.55-2005** (Правила ЕЭК ООН №55) «Единообразные предписания, касающиеся механических сцепных устройств. Состав транспортных средств».

Изготовитель постоянно совершенствует ТСУ, поэтому *некоторые конструктивные изменения могут быть не отражены в настоящем издании.*

1. ТЕХНИЧЕСКИЕ ДАННЫЕ

Тип соединения: *шаровой* Диаметр сцепного шара: *50 мм* *Масса комплекта ТСУ: 15,9 кг*

2. КОМПЛЕКТ ПОСТАВКИ

ТСУ (V203-A)
для VOLVO XC 90 ..... *1 шт.*
Пакет комплектующих ..... *1 шт.*
Пакет электропроводки ..... *1 шт.*
Руководство по эксплуатации ..... *1 шт.*

3. МОНТАЖ ТСУ

! Установка ТСУ должна осуществляться только в сервисных центрах, имеющих лицензию на данный вид работ. Перед установкой ТСУ внимательно ознакомьтесь с настоящей инструкцией. Предварительно очистите резьбовые соединения от краски (при необходимости).

Внимание : все болтовые соединения , при установке , изначально не затягивать !

- Перед тем, как произвести монтаж ТСУ, автомобиль необходимо установить на смотровой яме, отсоединить аккумуляторную батарею, затормозить автомобиль стояночным тормозом, под колеса положить упоры.
- Работу по монтажу должны производить два человека, соблюдая меры предосторожности.
- Перед установкой ТСУ необходимо снять запасное колесо автомобиля .
- Демонтируйте кронштейн крепления глушителя с левого лонжерона и буксировочную проушину с правого (в дальнейшем она не понадобится).
- Закрепите кронштейны ТСУ (2,3) на лонжероны (поверх левого кронштейна (2) закрепите кронштейн крепления глушителя).
- На кронштейны ТСУ (2,3) закрепите балку ТСУ (1). . Окончательно затяните все болтовые соединения.
- Подсоедините жгут проводов от ШРа к электропроводке автомобиля ***согласно рис 1***.
- Установите на место запасное колесо автомобиля .
- Установите на ТСУ съемный шар (6) и штепсельный разъем (ШР).
- Подсоедините аккумуляторную батарею и проверьте действие сигналов.

Рис. 1 (схема подключения электропроводки):

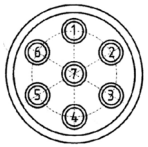

Контакт	1(L/1)	2(54/2G)	3(31/3)	4(R/4)	5(58R/5)	6(54/6)	7(58L/7)
Цвет провода на ТСУ	Желтый	Белый	Черный	Зеленый	Оранжевый	Красный	Синий
Назначение	Левый поворот	Задний противоту манный	Масса	Правый поворот	Освещение номера	Стоп-сигнал	Габарит