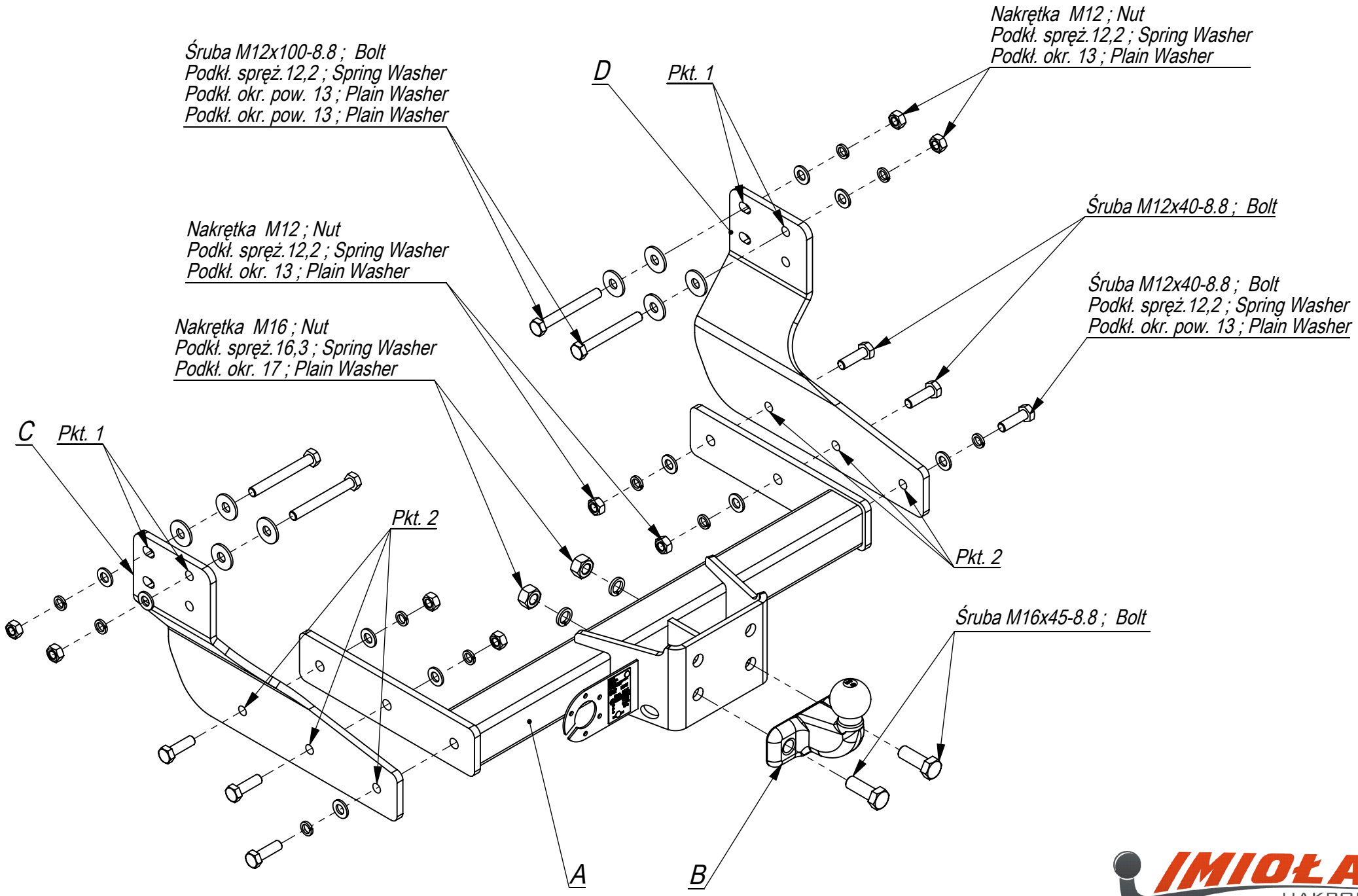

Nr katalogowy	Marka	
E/049	Ford Transit Custom	od 2013 ->

IMIOŁA HAKPOL
96-111 Kowiesy, Chojnata 23 A
tel. +48 46 831 73 31